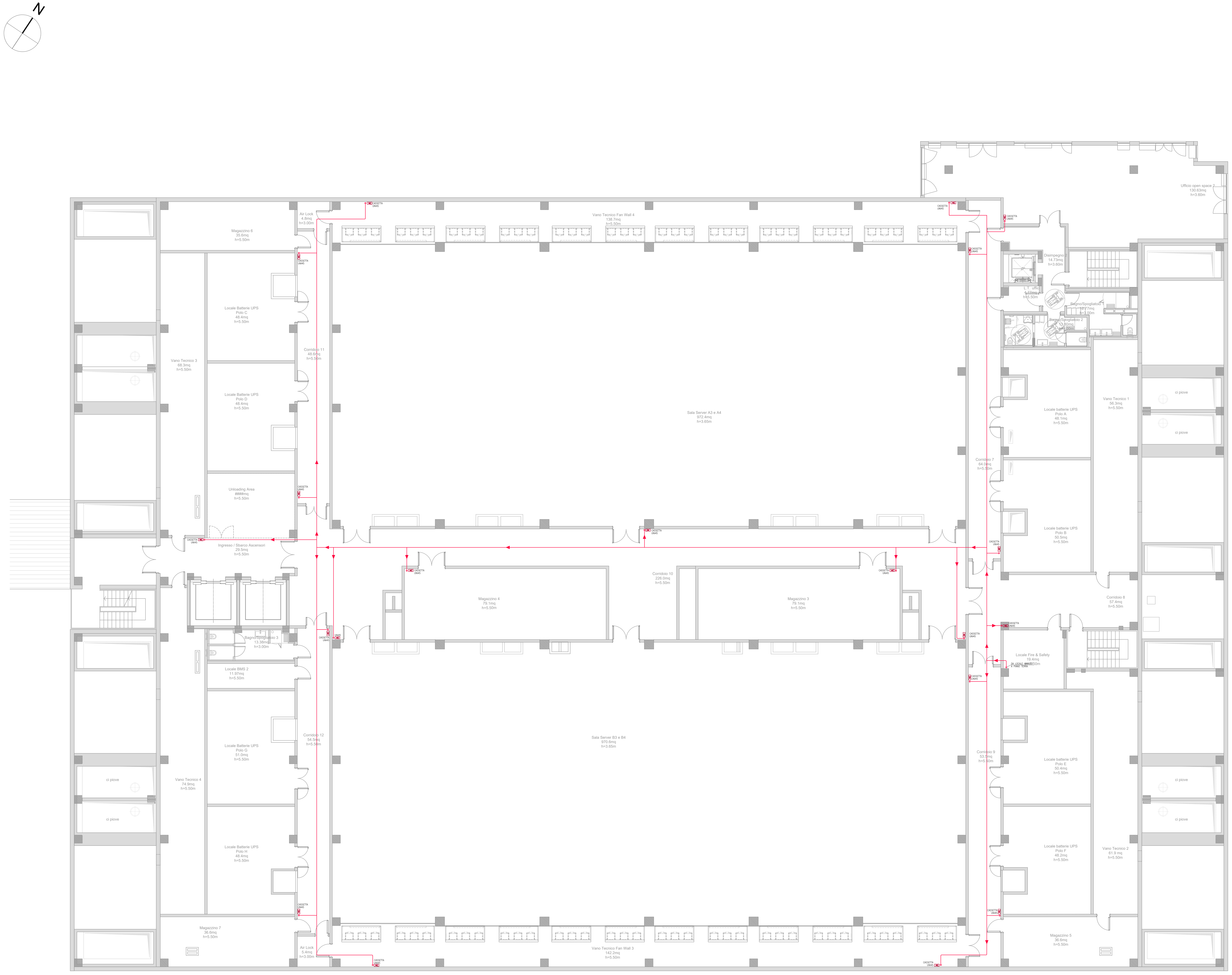
N
Magazzino 6
35.6mq
h=5.50m
Air Lock
4.8mq
h=3.00m
Vano Tecnico Fan Wall 4
138.7mq
h=5.50m
CASSETTA UNI45
Locale Batterie UPS
Polo C
48.4mq
h=5.50m
Vano Tecnico 3
68.3mq
h=5.50m
Corridoio 11
48.6mq
h=5.50m
Locale Batterie UPS
Polo D
48.4mq
h=5.50m
Unloading Area
####mq
h=5.50m
Ingresso / Sbarco Ascensori
29.5mq
h=5.50m
Sala Server A3 e A4
972.4mq
h=3.65m
Corridoio 10
226.0mq
h=5.50m
Magazzino 4
79.1mq
h=5.50m
Magazzino 3
79.1mq
h=5.50m
Bagno/Spogliatoio 3
13.38mq
h=3.00m
Locale BMS 2
11.97mq
h=5.50m
Corridoio 12
54.5mq
h=5.50m
Locale Batterie UPS
Polo G
51.0mq
h=5.50m
Vano Tecnico 4
74.9mq
h=5.50m
Locale Batterie UPS
Polo H
48.4mq
h=5.50m
Magazzino 7
36.6mq
h=5.50m
Air Lock
5.4mq
h=3.00m
Sala Server B3 e B4
970.6mq
h=3.65m
Vano Tecnico Fan Wall 3
142.2mq
h=5.50m
Ufficio open space 2
130.63mq
h=3.60m
Disimpegno 2
14.73mq
h=3.60m
L.T. uffici
4.77mq
h=5.50m
Bagno/Spogliatoio 1
12.77mq
h=3.00m
Bagno/Spogliatoio 2
13.80mq
h=3.00m
Locale batterie UPS
Polo A
48.1mq
h=5.50m
Vano Tecnico 1
56.3mq
h=5.50m
ci piove
ci piove
Corridoio 7
64.0mq
h=5.50m
Locale batterie UPS
Polo B
50.5mq
h=5.50m
Corridoio 8
57.4mq
h=5.50m
Locale Fire & Safety
19.4mq
h=5.50m
DA LOCALE MARIOTTI A PIANO TERRA
Corridoio 9
53.5mq
h=5.50m
Locale batterie UPS
Polo E
50.4mq
h=5.50m
ci piove
ci piove
Locale batterie UPS
Polo F
48.2mq
h=5.50m
Vano Tecnico 2
61.9 mq
h=5.50m
Magazzino 5
36.6mq
h=5.50m
ci piove
ci piove

TIPICO INSTALLAZIONE CASSETTA UNI 45

(NON IN SCALA)

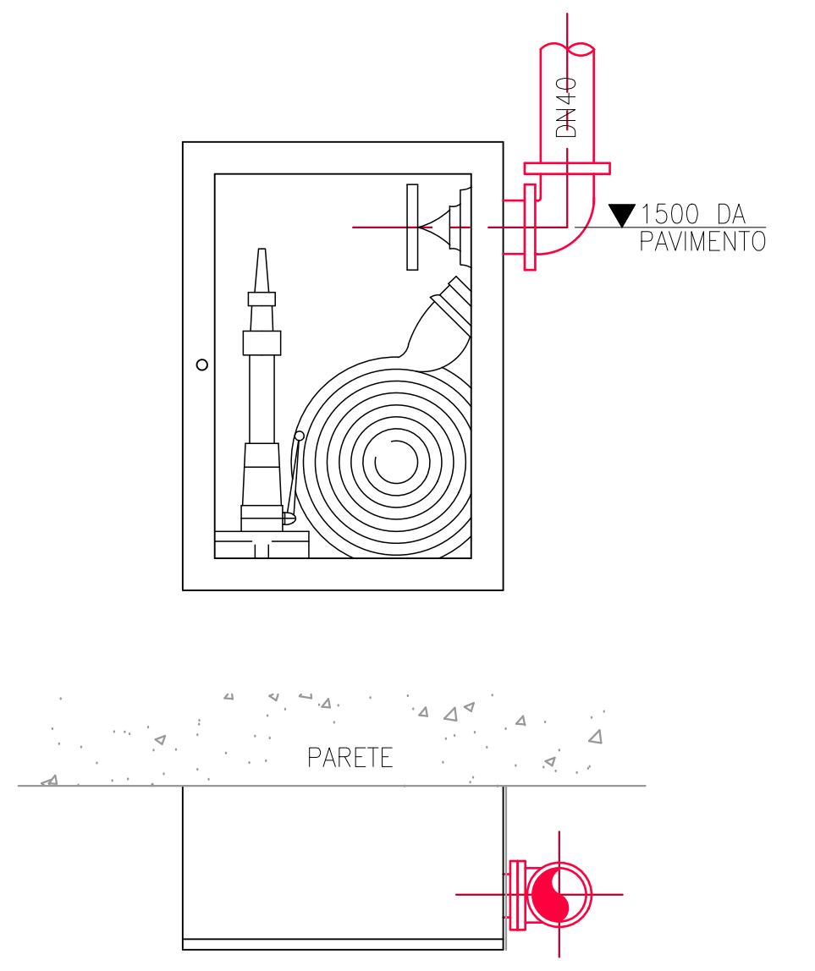
DN40
1500 DA PAVIMENTO
PARETE

TIPICO SUPPORTO TUBAZIONI A SOFFITTO

(NON IN SCALA)

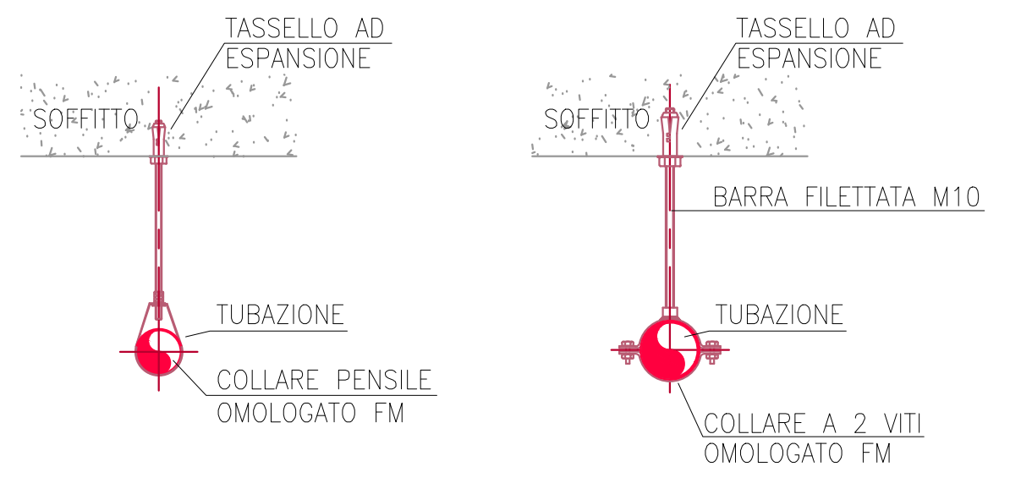
TASSELLO AD ESPANSIONE
SOFFITTO
TUBAZIONE
COLLARE PENSILE OMOLOGATO FM
TASSELLO AD ESPANSIONE
SOFFITTO
BARRA FILETTATA M10
TUBAZIONE
COLLARE A 2 VITI OMOLOGATO FM

TIPICO SUPPORTO TUBAZIONI IN VERTICALE

(NON IN SCALA)

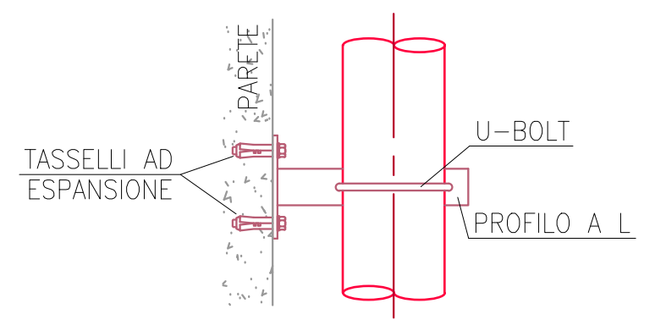
PARETE
TASSELLI AD ESPANSIONE
U-BOLT
PROFILO A L

VALIDO SOLO PER IMPIANTI MECCANICI

progetto n.
13 03 - DATA IV - CORNAREDO / SETTIMO M.SE

proprietà

Data4
SMART & SCALABLE DATA CENTERS

progettista

Per. Ind.
VAVASSORI ALESSANDRO
n° 4643
Termotecnica

impresa

progetto strutturale:
GENERALE PREFABBRICATI S.p.a.
centro direzionale quattrotorri
Ellera Scalo - 06132 PERUGIA - IT
tel.: +39 075 51 871 fax: +39 075 51 71 145
www.generaleprefabbricatispa.com

progetto impianti acustici:
ACOUSTIC & ENGINEERING s.r.l.
Via Cavour, 14 - 20851 LISSONE (MB)
tel.: 039/2459177 fax: 039/4655570
www.brugola.net

progetto impianti meccanici:
OMEGA CONCEPT IMPIANTI E SISTEMI S.p.A.
Strada 6 - Palazzo A11
20057 Assago (MI)

progetto impianti elettrici:
INEO TERTIAIRE IdF
165 Rue Jean Jaurès
78130 Les Mureaux
cofelyineo-gdfsuez.com

progetto architettonico:
garretti associati architects planners engineers
GARRETTI ASSOCIATI S.r.l.
Via Trieste, 9 - 20146 MILANO
tel.: +39 02 430 6931 fax: +39 02 480 170 51
www.garrettiassociati.it

prima emissione
15.12.2023

disegnato da
AB

aggiornamenti
A . .
B

descrizione:
DATA4 MILANO - EDIFICIO DC08.1
PIANO PRIMO - QUOTA +5.75
PLANIMETRIA DISTRIBUZIONE IMPIANTO ANTINCENDIO
CASSETTE UNI45

OCIS
AN EQUANS COMPANY
OMEGA CONCEPT IMPIANTI E SISTEMI S.p.A.
Italy - Process Industries
Strada 6 - Palazzo A11
20057 Assago (MI)

proprietà
DATA 4 ITALY S.R.L.
Piazza Eleonora Duse, 2
20122 MILANO

progetto
DATA CENTER
DC08.1

SEGNALAZIONE
CERTIFICATA DI INIZIO
ATTIVITA' alternativa al
Permesso di Costruire
ai sensi del d.P.R. n° 380/2001 e del
d.P.R. n° 160/2010

scala:
1:100 A0

tavola n.

disciplina	lotto	sub	categoria	tipo	piano	numero
C	81	00	RE	10	+01	10

IMPIANTI MECCANICI